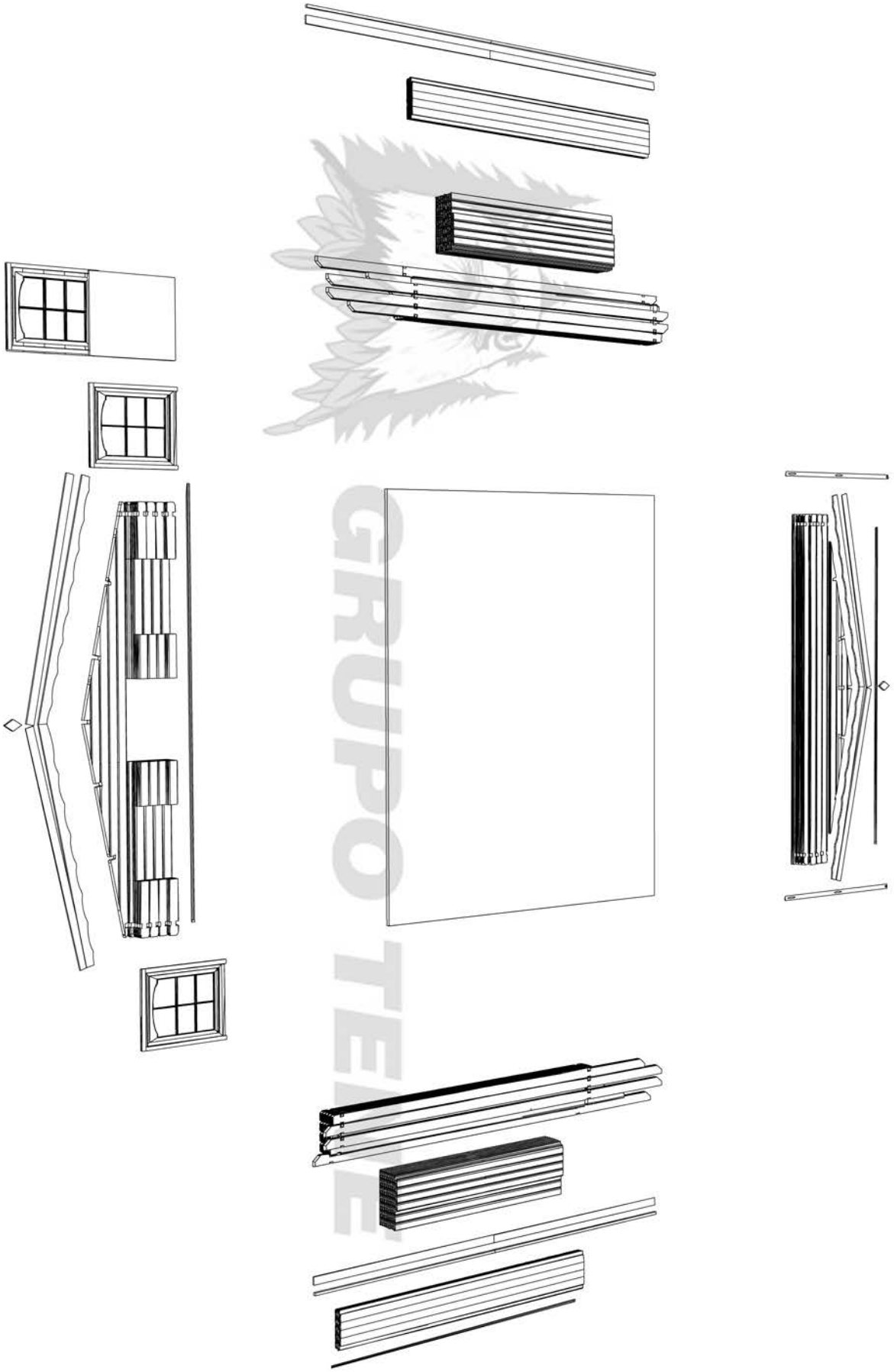
GRUPO TEME

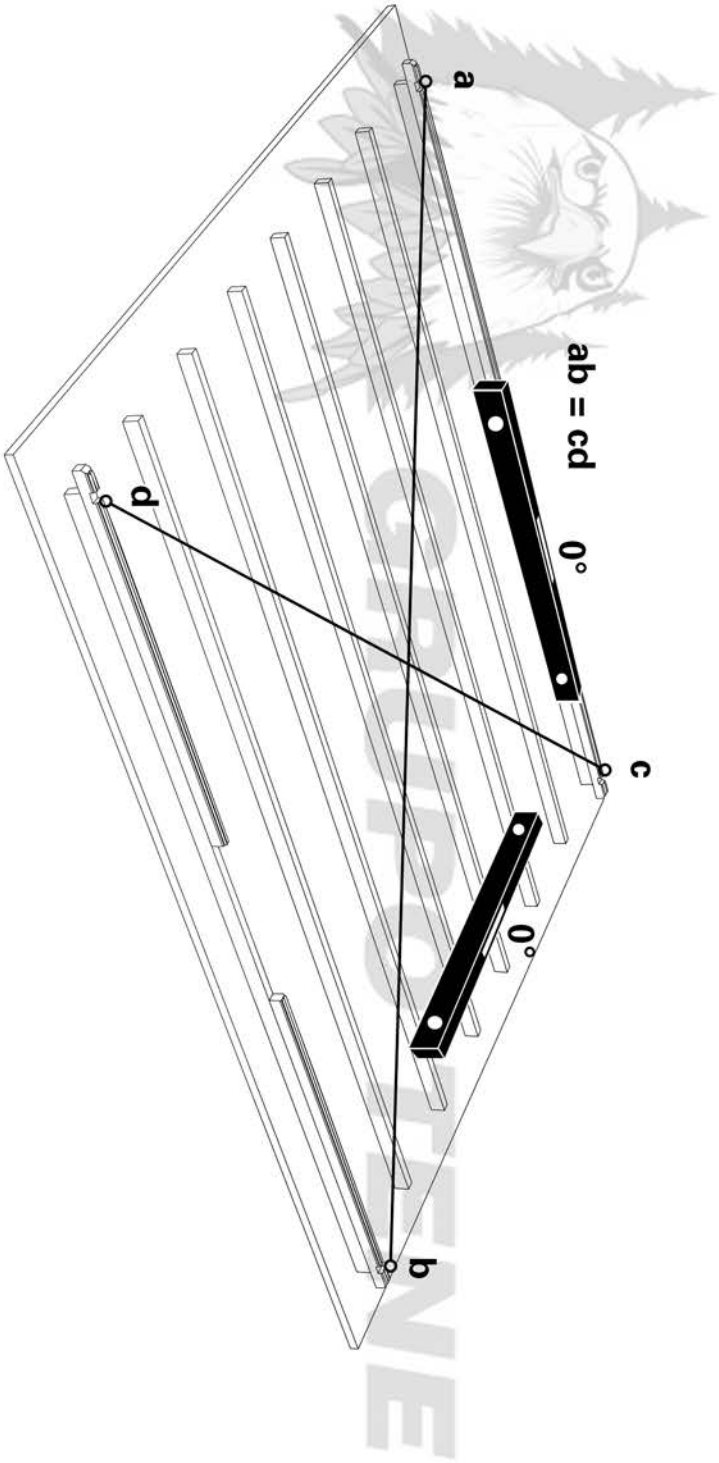
ab = cd
0°
0°
a
b
c
d

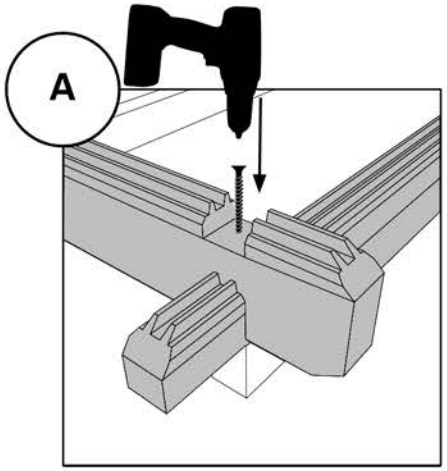
A

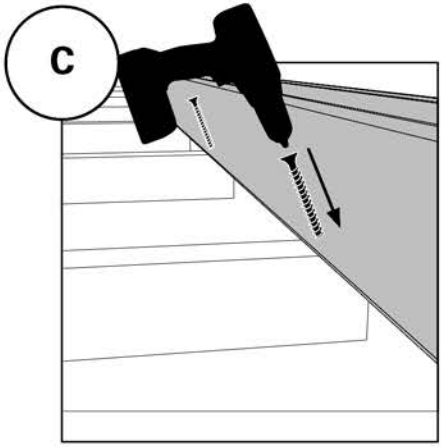
C

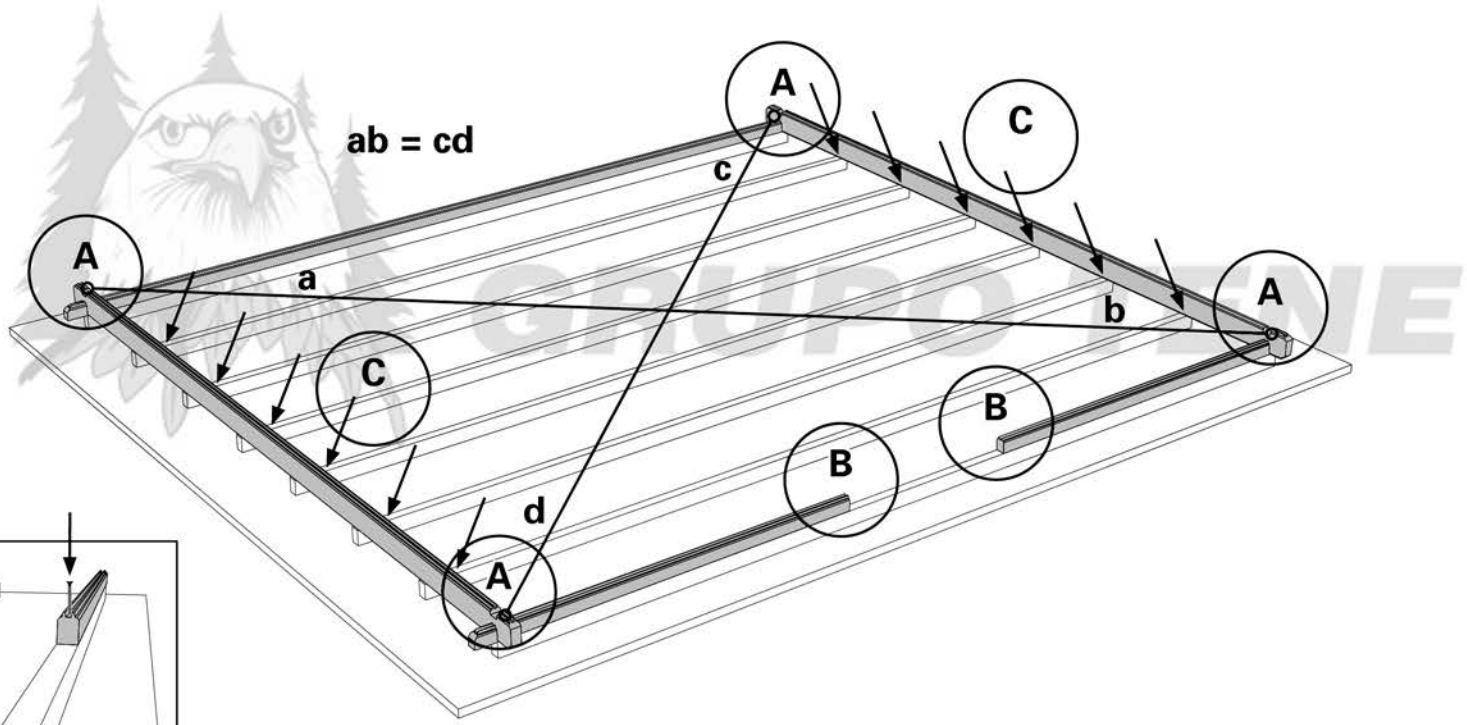
ab = cd
A
C
c
a
b
d
B

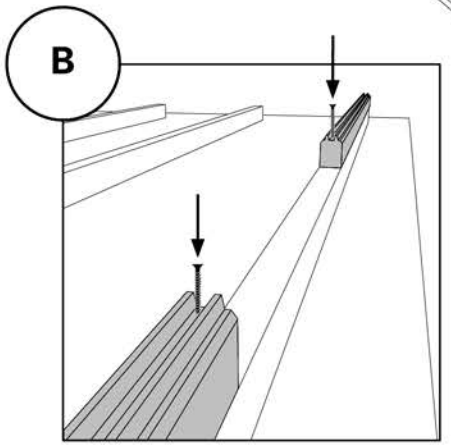
B

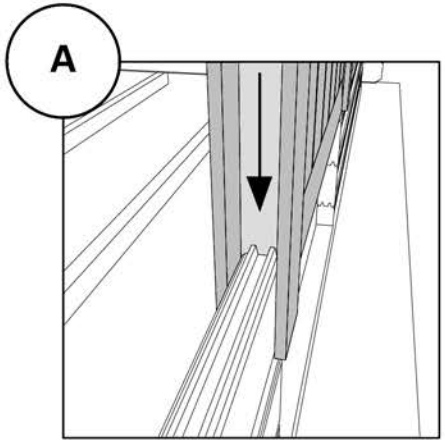
A

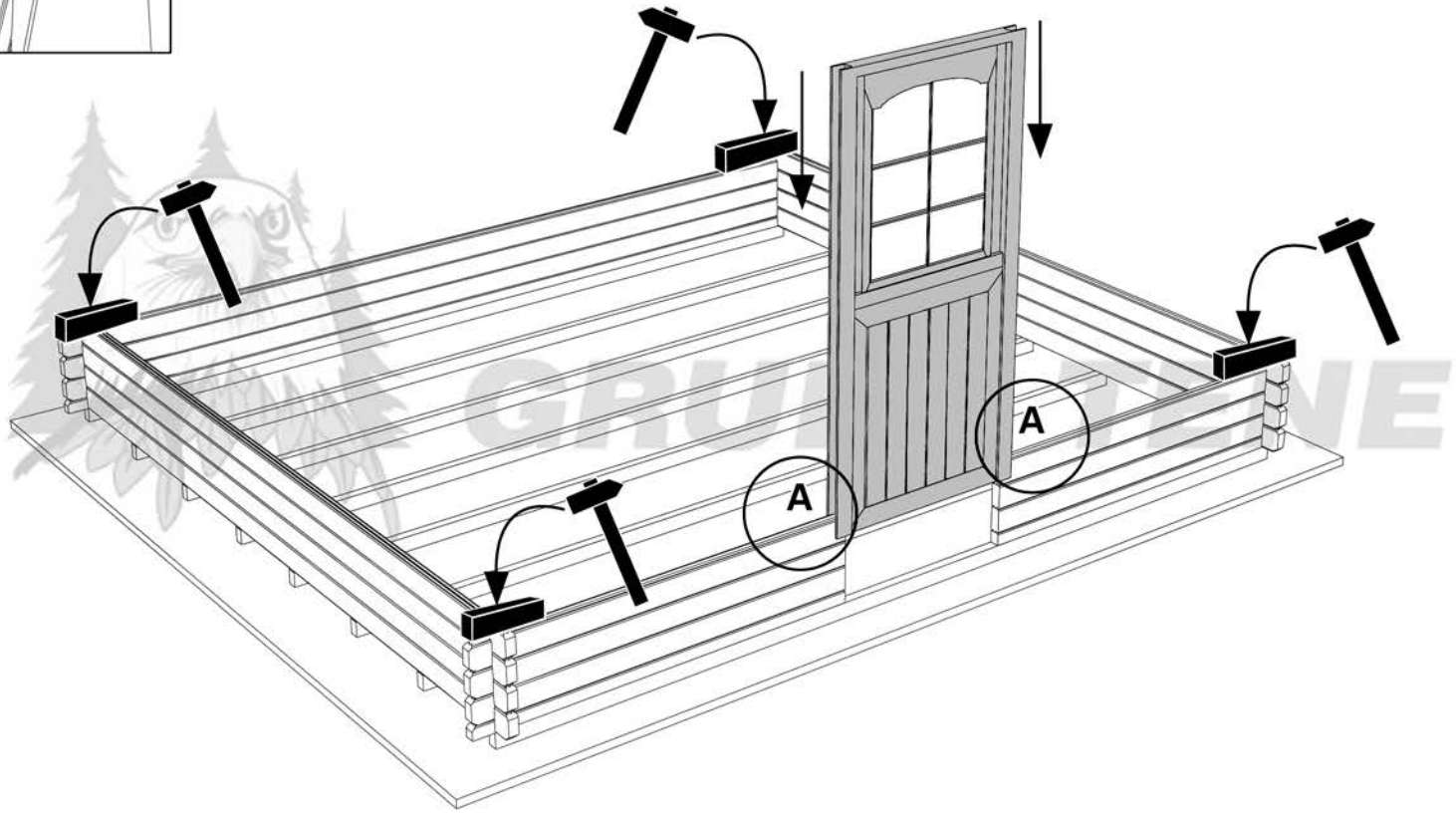
A
A

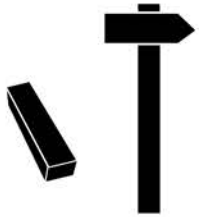

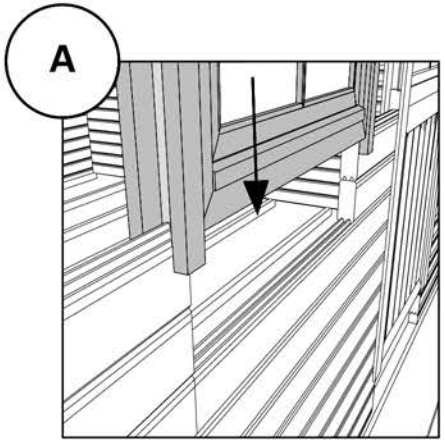
A

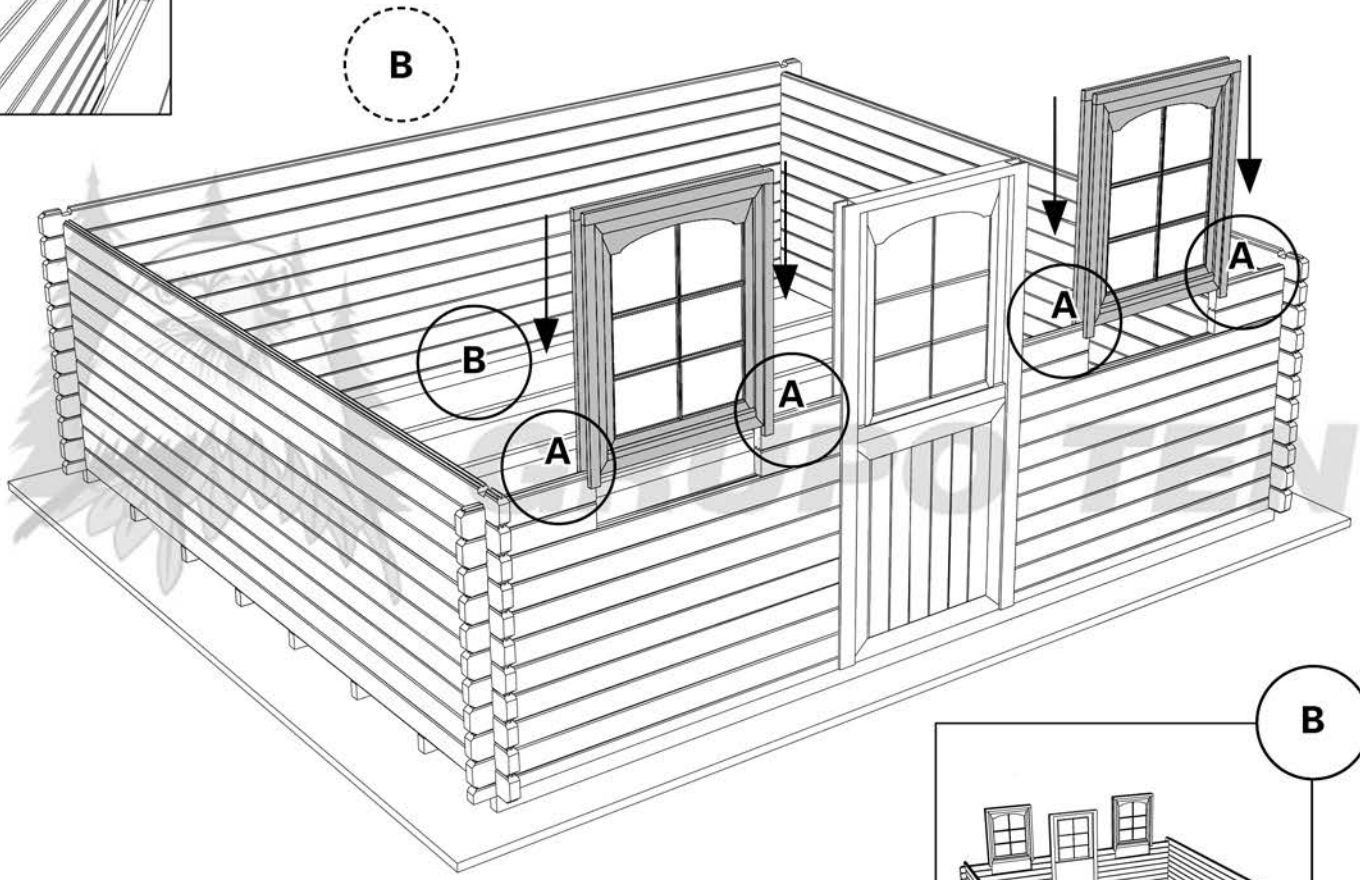
B
B
A
A
A
A

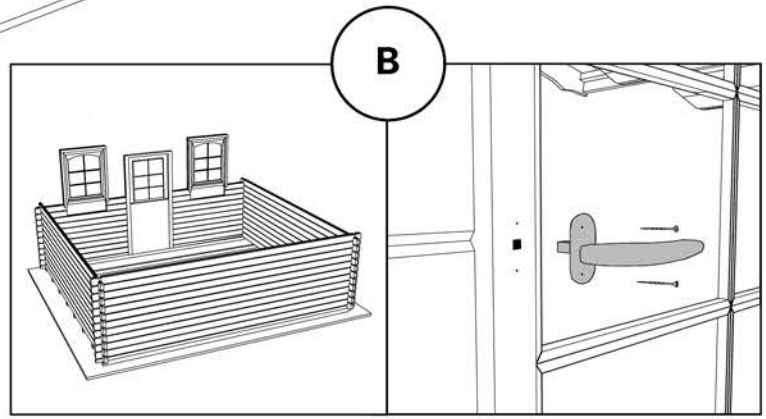
B

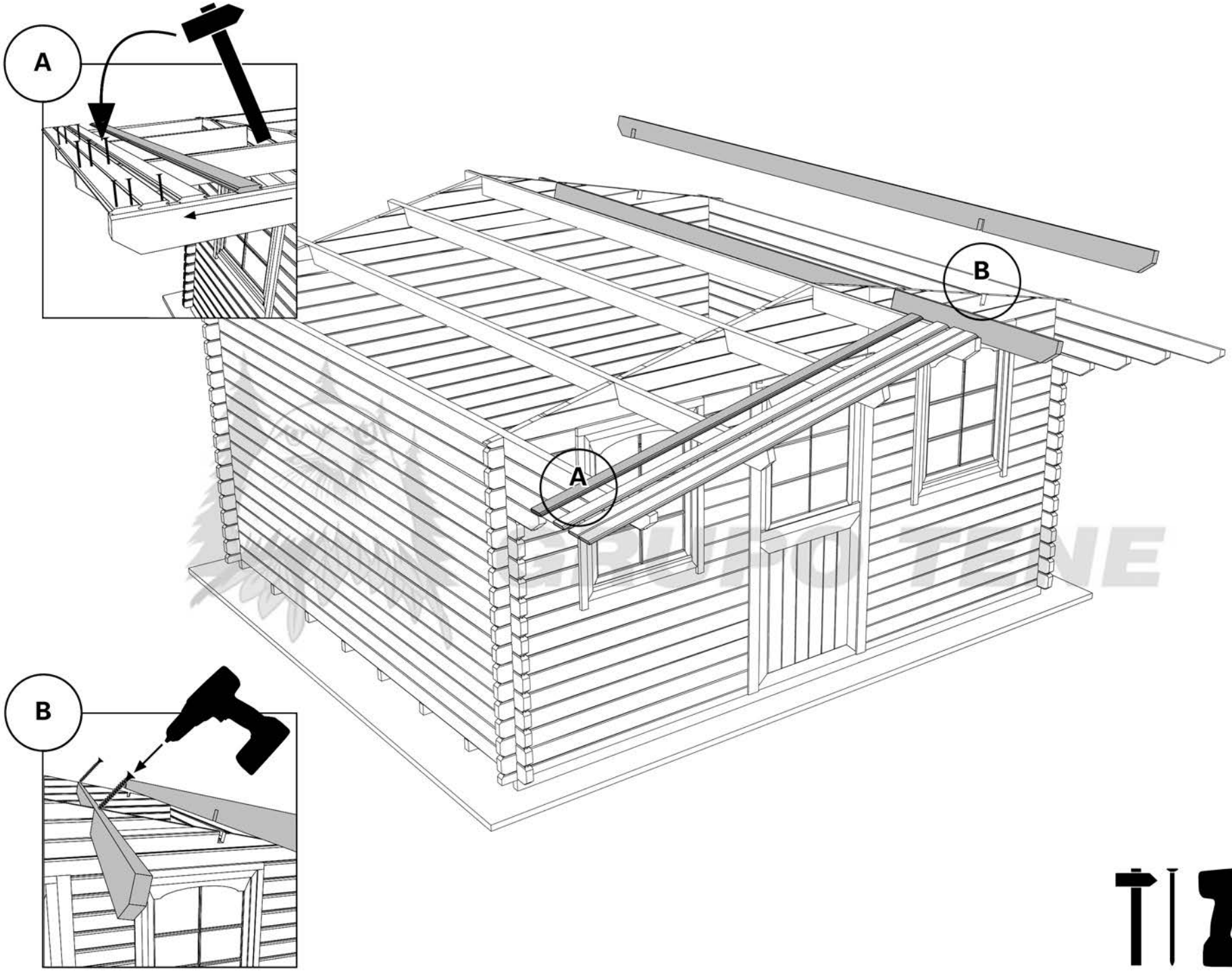
A
B
A
B

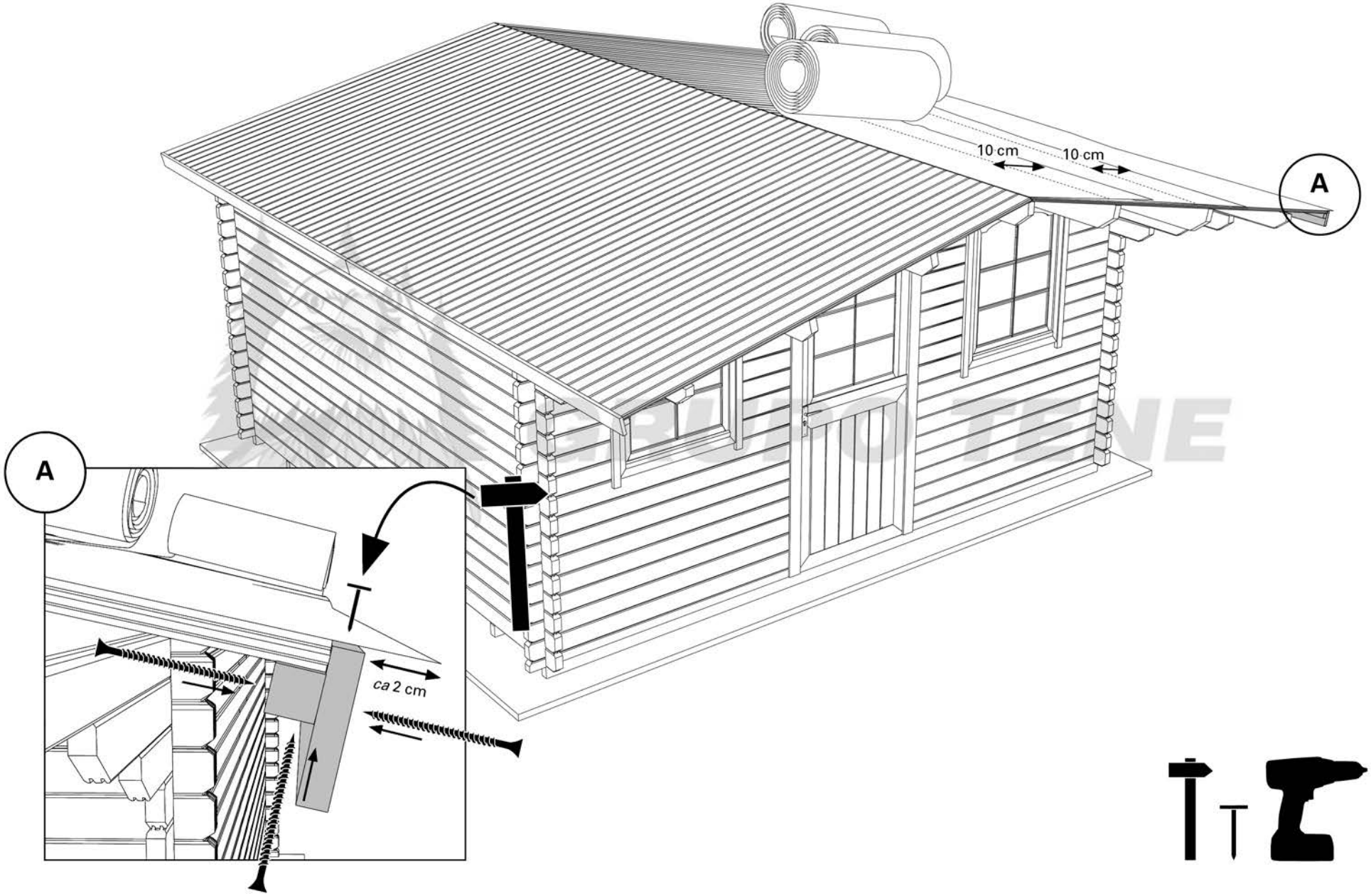
10 cm
10 cm
A
A
ca 2 cm

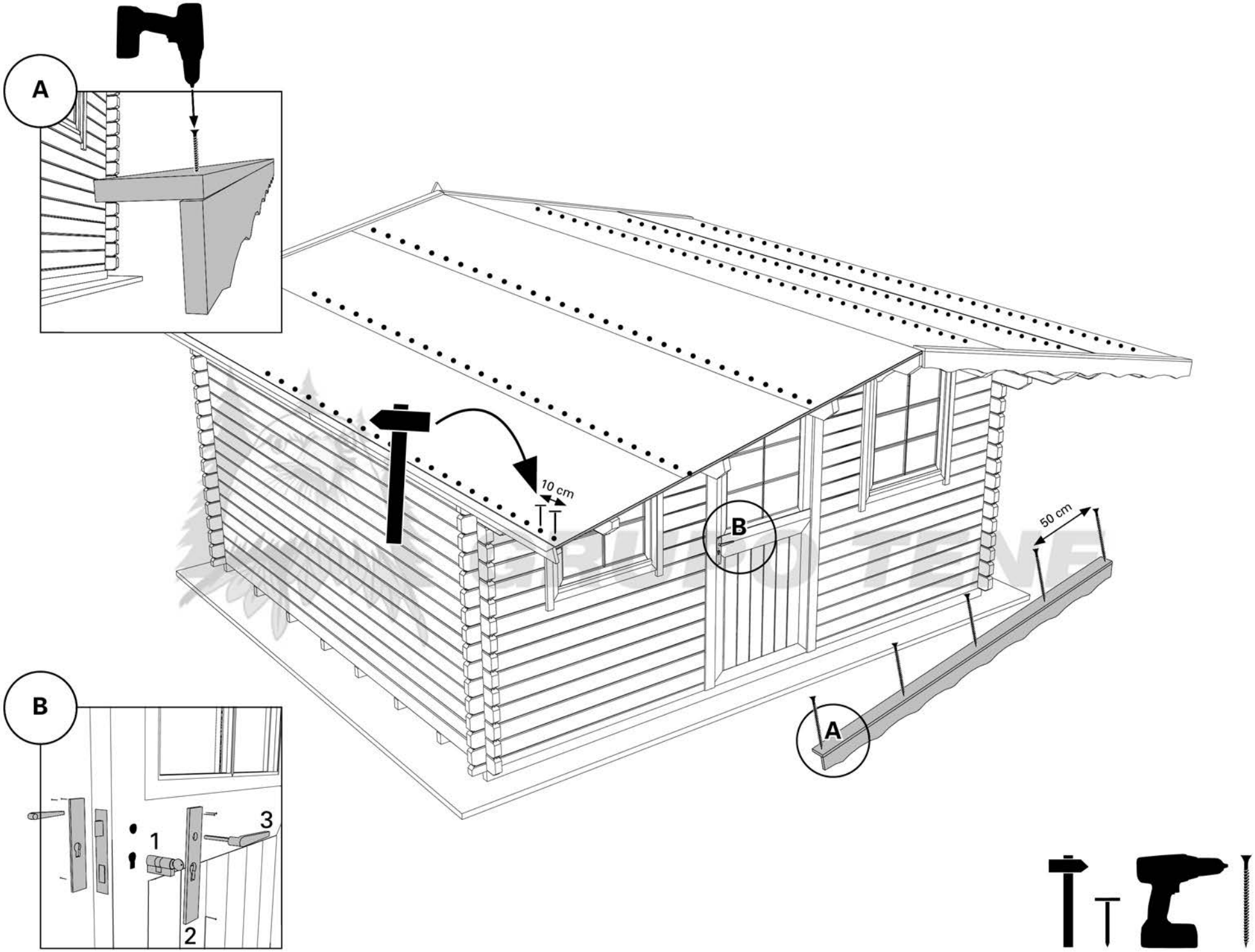
A
B
10 cm
50 cm
1
2
3

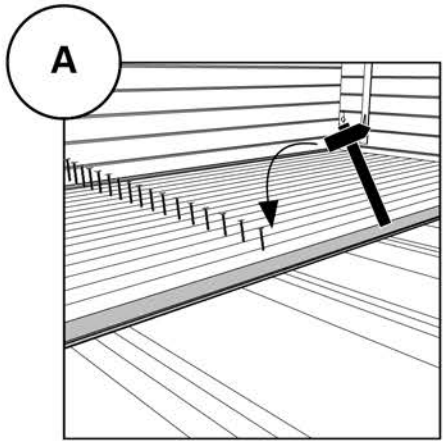

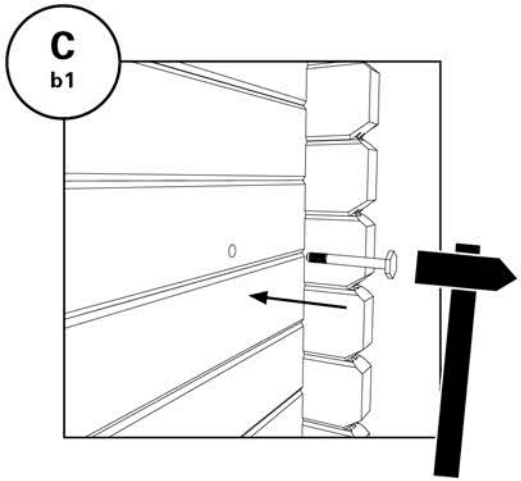

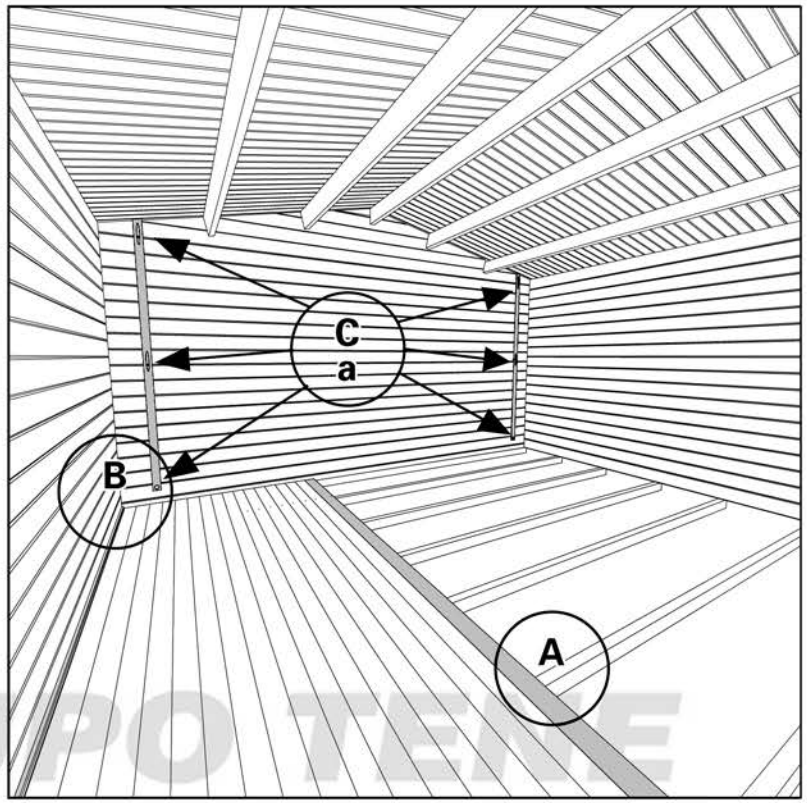

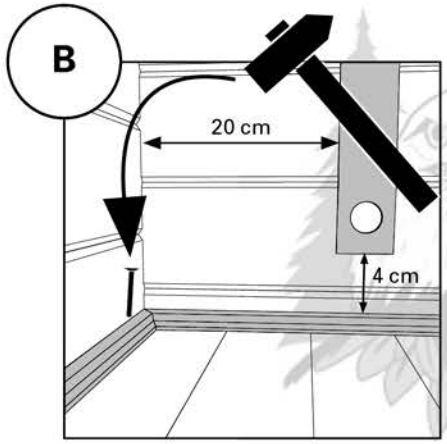

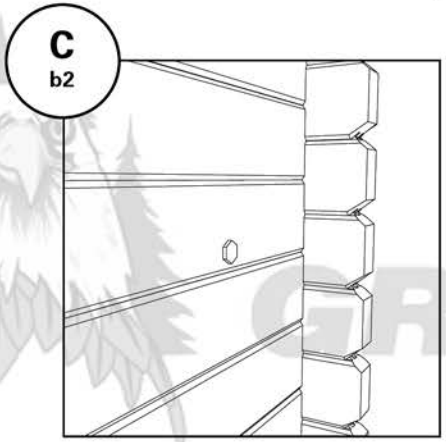

GRUPO TEME

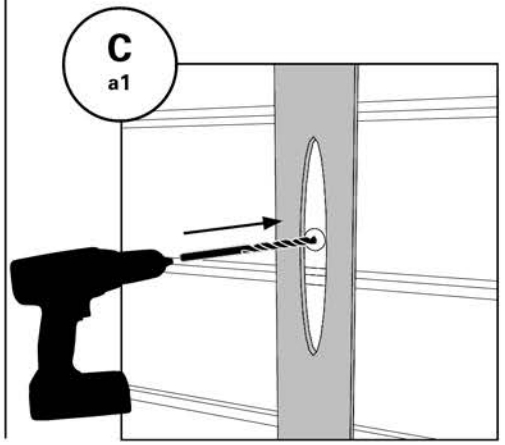

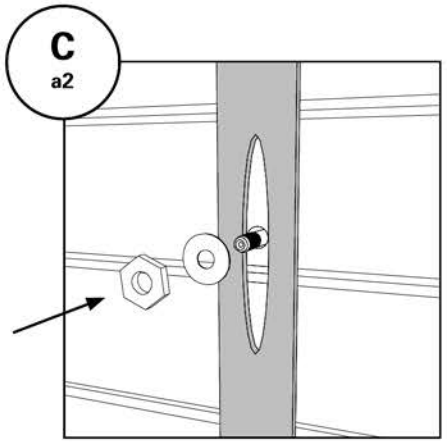

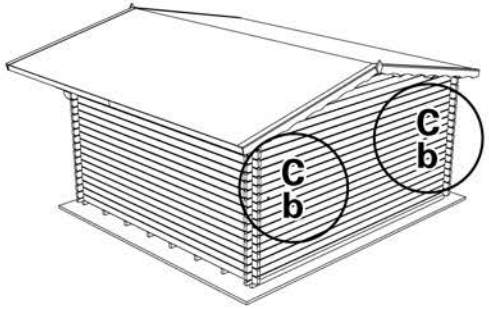

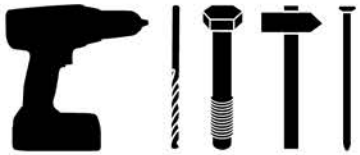

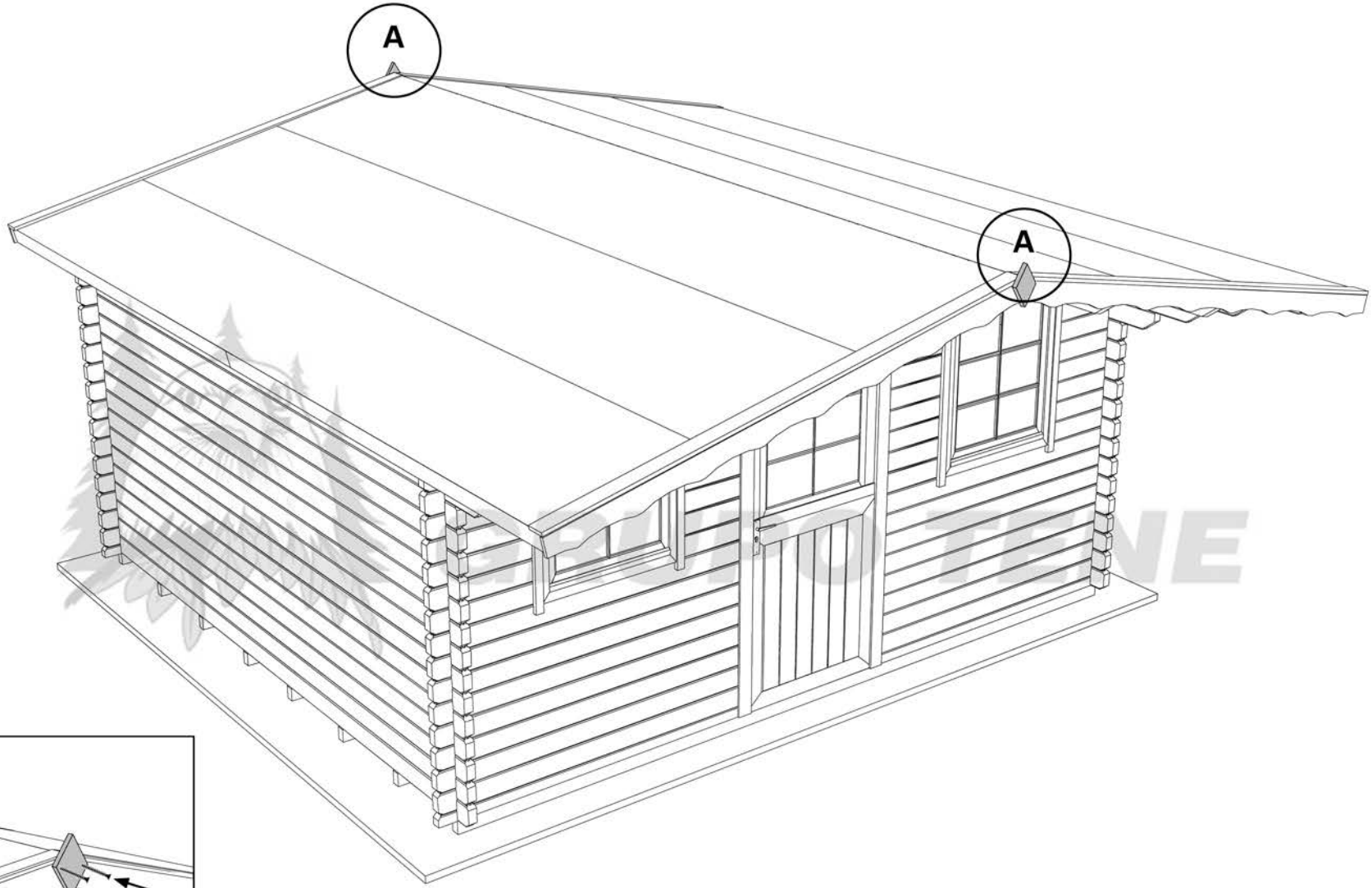
A
A

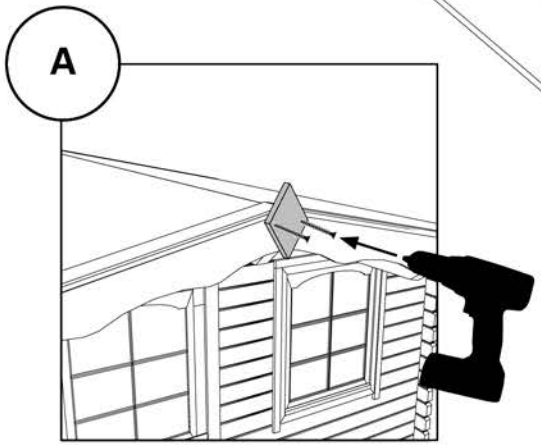
A